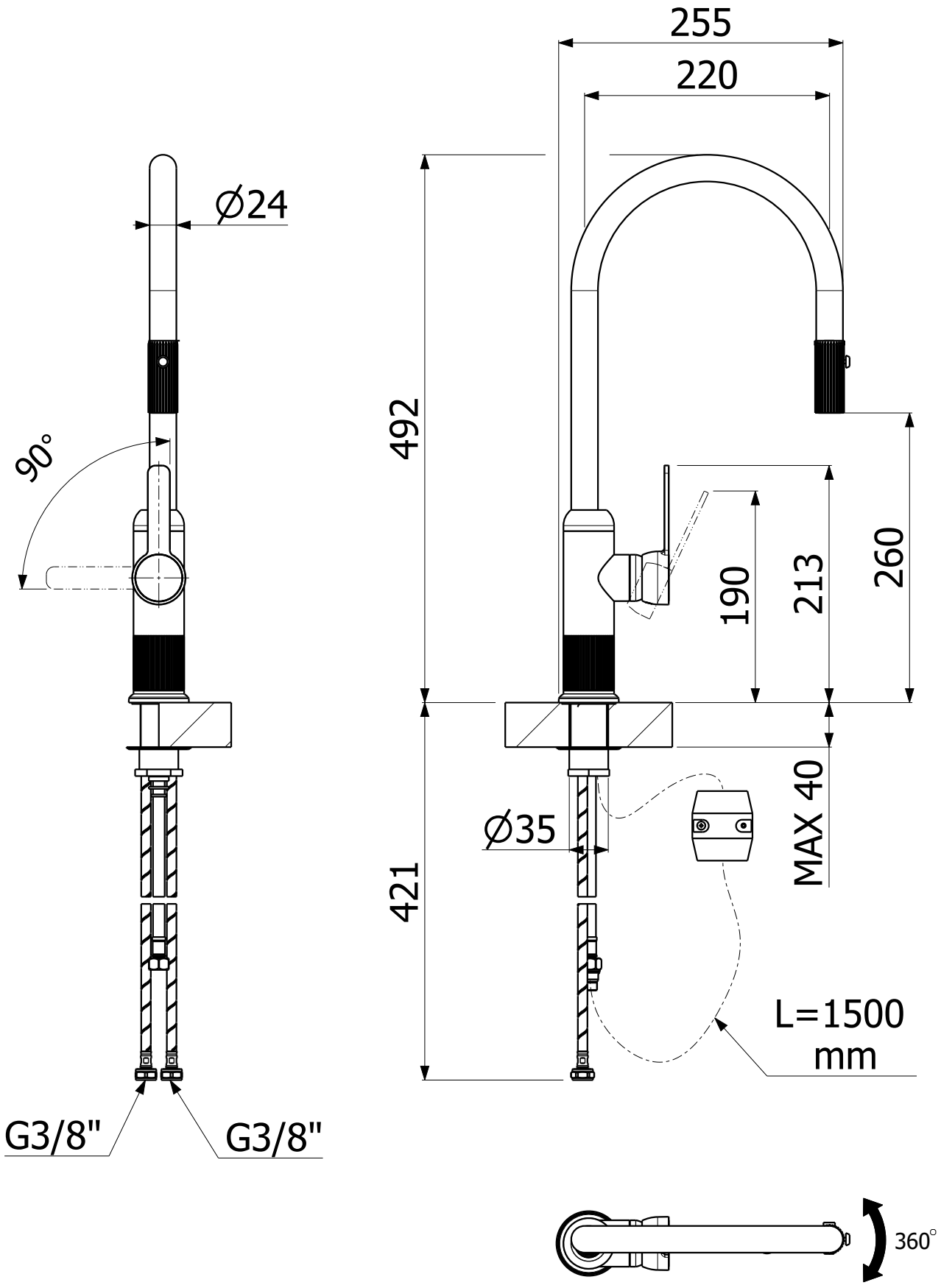

ARMANDO VICARIO Armando Vicario & C. Srl Via De Gasperi, 49 - 28024 Gozzano (NO) - Italy Tel. +39 0322 917445, Fax +39 0322 917522 www.vicarioarmando.com	DESCRIZIONE Mix monoc. lavello LUMIERE P D2		SERIE - DATA MODIFICA:
	CODICE 40 0785		PESO [kg] 3.2
	Rev. Ver.: 00.1	DATA: 06/03/24	TOLL. ±5 mm

Tutti i diritti sono riservati. Nessuna parte del disegno puo' essere riprodotta o resa pubblica, senza l'autorizzazione scritta della Vicario Armando & C. Srl - Marzo 2024 copyright © Vicario Armando & C. Srl